# 快速使用向导

## Seaory S16 桌面型单面证卡打印机

深圳市赛尔瑞科技有限公司

# 1.开箱检查

① 打开包装示意图

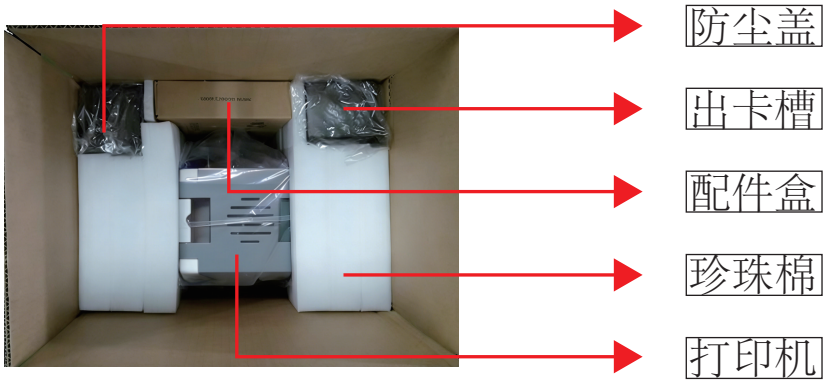


② 检查随机配件

| | | | | |
|---|---|---|---|---|
| 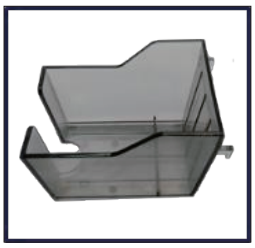 | | | | |
| 出卡槽 1 个 | 适配器 1 个 | 电源线 1 根 | USB 线 1 根 | 配重卡一个 |
| 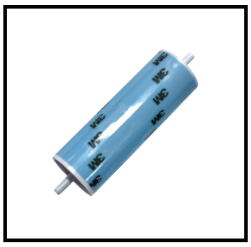 | 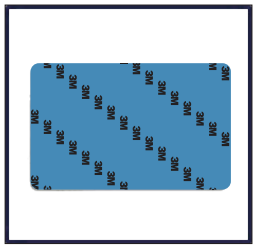 | | | 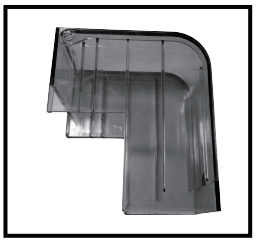 |
| 清洁轮 1 个 | 清洁卡 1 张 | 保修卡 1 张 | 清洁棒 1 支 | 防尘罩 1 个 |

若以上配件有缺少，请立即与当地经销商联系！

③ 证卡打印机主要结构外观介绍

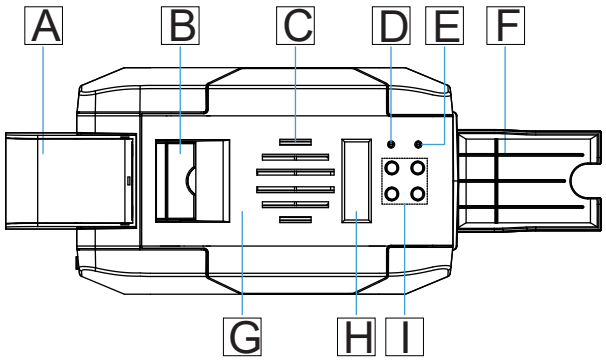


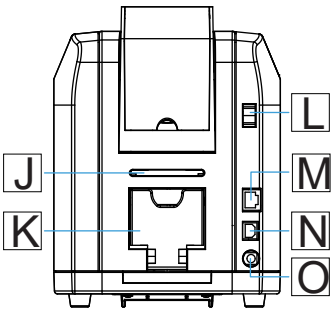


术语解释：

| | | |
|---|---|---|
| A：进卡槽 | F：出卡槽 | K：废卡槽 |
| B：上盖开关 | G：上盖 | L：电源开关 |
| C：散热孔 | H：LCM 显示屏 | M：以太网接口 |
| D：状态指示灯 | I：控制按键 | N：USB 接口 |
| E：错误指示灯 | J：进卡口 | O：电源接口 |

## 2.安装出卡槽及进卡槽

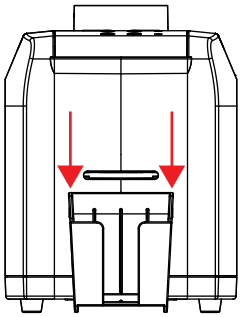

①把出卡槽扣在箭头指向的孔位上。

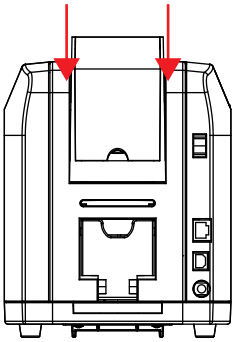

②将防尘罩安装至箭头指向位置。

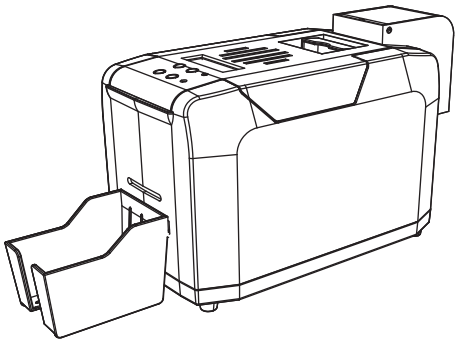

③出卡槽及进卡槽安装完成效果。

## 3.安装清洁轮

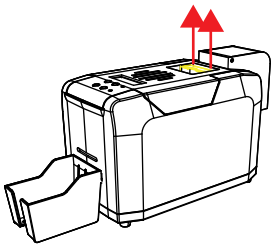

①打开上盖。

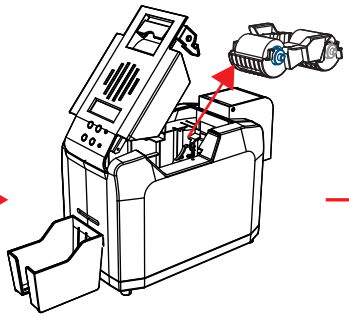

②取出色带。

③撕开清洁轮表面 3M 胶。

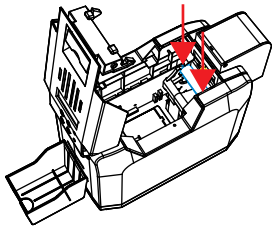

④将清洁轮放至图示位置，卡簧锁住不脱落即可。

清洁轮的作用是吸收卡片上的灰尘，提升打印效果，每用完一卷色带更换一次！

## 4.安装色带

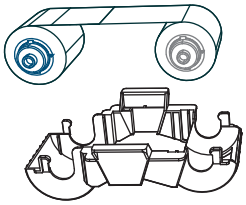

③打开证卡机上盖，取出色带架。按颜色标识把色带安装到色带架上。

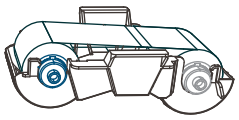

②蓝色轴是供给端（未使用的），白色轴是拾取端（已使用的）。

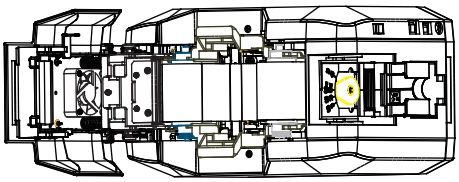

③将色带架安装至机器内部，蓝颜色靠后端出卡口方向。

为保证打印机能正常使用，请使用飒瑞原厂色带！

## 5.投放卡片、安装配重卡

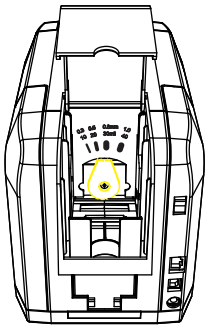

①打开证卡机卡槽。

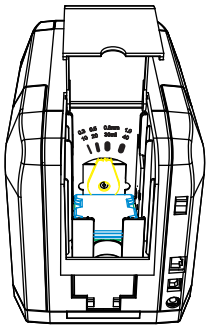

②放入卡片与配重卡。

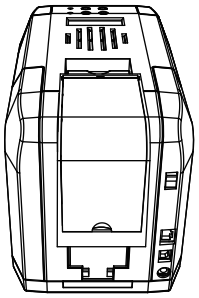

③盖好防尘盖。

## 6.调节进卡厚度

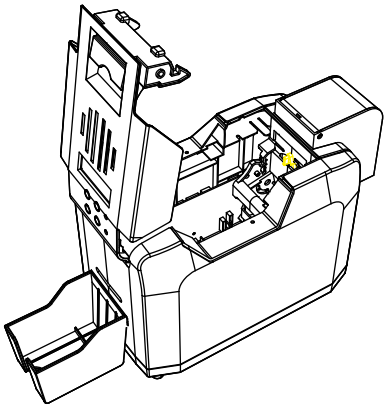

①打开证卡机上盖。

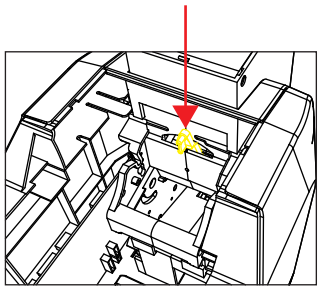

②移动黄色控制杆来调节进卡厚度。

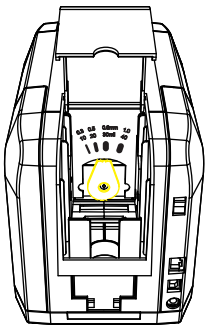

③支持 0.3mm-1.0mm 厚度的卡片。出厂预设 0.8mm。

进卡厚度需要根据卡片的厚度来调节，标准卡片的卡片厚度是 0.76mm,打印机进卡厚度可设置为 0.8mm。调大容易同时进两张卡，调小容易造成无法进卡！

# 7.安装驱动程序

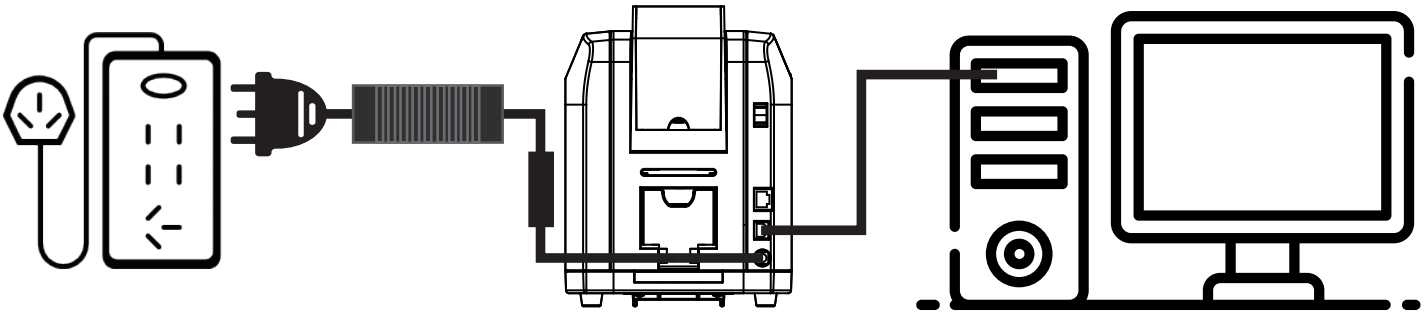

①

②

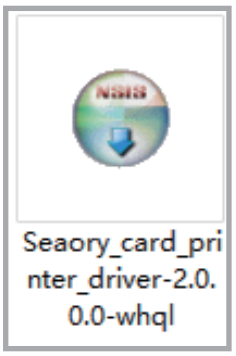


③

④

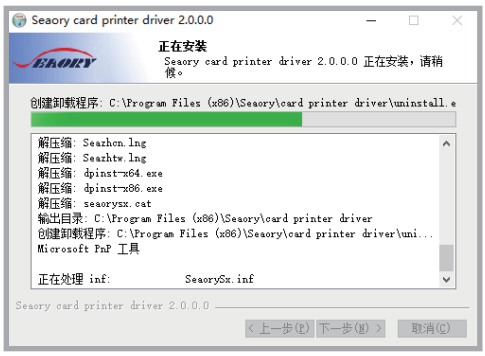


⑤

⑥

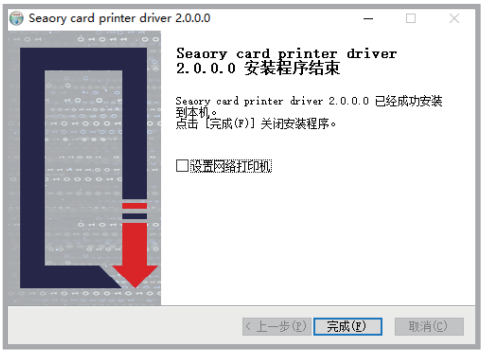


⑦

⑧

步骤解释：
①电源适配器 24V 接头插入证卡机电源接口，电源线与适配器连接好，再把电源线插入市电插座。但先不要通电，驱动安装步骤完成后再通电。
②把 USB 线方口接证卡机，扁口连接到电脑的 USB 插口中。
③使用光盘或在本公司官网下载此驱动安装包，双击此驱动安装包。
④点击【安装】。
⑤安装等待中。
⑥安装过程中，出现上图提示时，请勾选“始终信任来自 Shenzhen Seaory Technology CO.,LTD.的软件”，再点击【安装】。
⑦等待一分钟时间，出现此页面，点击【完成】。
⑧打开证卡机电源开关,即开始自动安装证卡机驱 动。安装成功后，在“控制面板”中“硬件和声音” 的“设备和打印机”中会有“Seaory S16”名称的打印机驱动。

安装驱动之前，关闭杀毒软件、使用管理员权限安装！

## 8.驱动程序设置

①在“设备和打印机”右键点击“Seaory S16”名称的打印机，选择“打印首选项”。

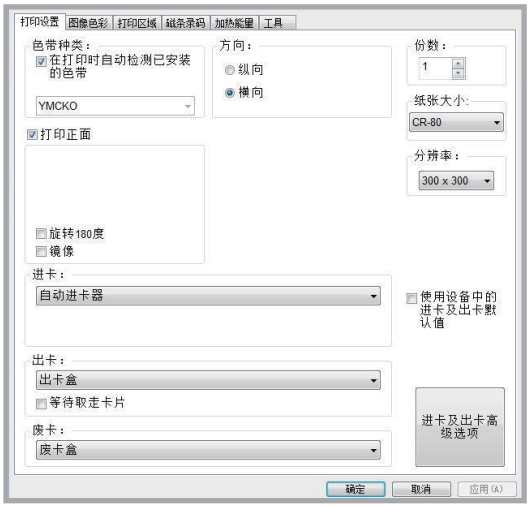


②进入打印机设置界面。

驱动详细设置请查阅使用说明书！

# 9.打印测试

以上所述所有作业步骤完成后，可利用相关软件对此证卡打印机进行打印测试。也可以通过本公司随机附赠的“爱卡易”制卡软件进行打印测试，详细操作请查阅 Seaory iCARDE 说明书。